Boxer 100

Eigenschaften und Typen

Zone 2 – Zone 22	II 3G Ex h IIB T4 Gc e II 3D Ex h IIIB T135°C Dc X
Zone 1 – Zone 21	II 2G Ex h IIB T4 Gb e II 2D Ex h IIIB T135°C Db X
Zone 1 – Zone 21	II 2G Ex h IIC T4 Gb **
Zona M2	I M2 Ex h I Mb X *
IECEx	Ex h IIB T4 Gb e Ex h IIIB T135°C Db

** Der Gasanwendungsbereich der Gruppe IIC gilt für Pumpen der Boxer-Serie in Conduct-Ausführung mit Conductive TFM-Membranen.
* Der Anwendungsbereich Bergbau gilt nicht für die Aluminiumpumpen der Boxer-Reihe.

Anschlüsse Ansaugung/Auslass Boxer 100	1" f BSPP (*)
Anschlüsse Ansaugung/Auslass Foodboxer 100	1"1/2 Klemme BS 4825
Luftanschluss	3/8" f BSPP
Max. Förderleistung*	160 l/min
Max. Druck Luftzufuhr	8 bar
Max. Förderhöhe*	80 m
Maximale Ansaugung mit negativer Förderhöhe - trocken**	4 m
Maximale Ansaugung mit negativer Förderhöhe - mit angesaugter Pumpe	9,5 m
Max. Durchm. der Feststoffe in Suspension	4 mm
Geräuschentwicklung	75 dB

(*) NPT-Anschlüsse nur auf Anfrage
* Die Kurven und Leistungen beziehen sich auf Pumpen mit eingetauchtem Ansaug- und freiem Auslassstutzen, mit Wasser bei 20 °C und variieren je nach den Materialien der Zusammensetzung.
** Der Wert ist von der Konfiguration der Pumpe abhängig.

KUNSTSTOFFMATERIAL PP (GF/CF) - PVDF	Boxer 100
Maximale Abmessungen	
Höhe	325 mm
Breite	329 mm
Tiefe	202 mm
Baumat. (Gehäuse und Krümmer) und Nettogewicht	
POLYPROPYLEN (mit Glaszusatz)	7,5 Kg Temp. 3°C min. 65°C max
LEITFÄHIGES POLYPROPYLEN (mit Kohlenstoffzusatz)	7,5 Kg Temp. 3°C min. 65°C max
PVDF (mit Kohlenstoffzusatz)	8,5 Kg Temp. 3°C min. 95°C max

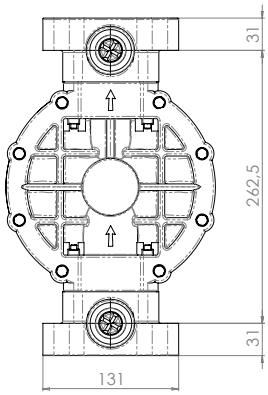

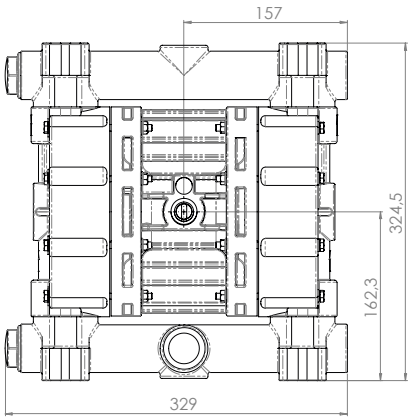

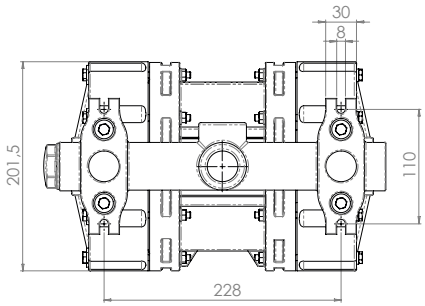

Boxer 100

Eigenschaften und Typen

Zone 2 – Zone 22	II 3G Ex h IIB T4 Gc e II 3D Ex h IIIB T135°C Dc X
Zone 1 – Zone 21	II 2G Ex h IIB T4 Gb e II 2D Ex h IIIB T135°C Db X
Zone 1 – Zone 21	II 2G Ex h IIC T4 Gb **
Zona M2	I M2 Ex h I Mb X *
IECEx	Ex h IIB T4 Gb e Ex h IIIB T135°C Db

** Der Gasanwendungsbereich der Gruppe IIC gilt für Pumpen der Boxer-Serie in Conduct-Ausführung mit Conductive TFM-Membranen.
* Der Anwendungsbereich Bergbau gilt nicht für die Aluminiumpumpen der Boxer-Reihe.

WERKSTOFF METALL - ALU — Boxer 100

Maximale Abmessungen	
Höhe	324 mm
Breite	315 mm
Tiefe	202 mm

Baumat. (Gehäuse und Krümmer) und Nettogewicht	
ALU	8,2 Kg Temp. 3°C min. 95°C max

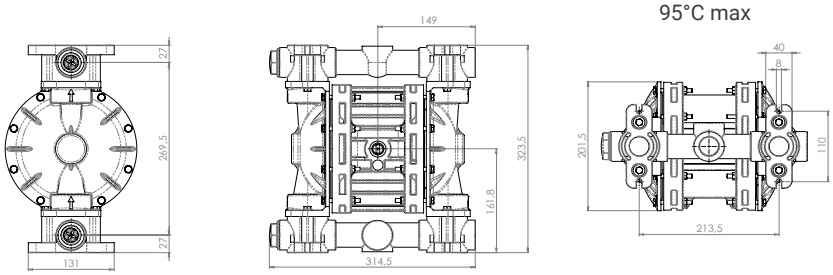

METALLISCHER WERKSTOFF - AISI 316 — Boxer 100

Maximale Abmessungen	
Höhe	327 mm
Breite	308 mm
Tiefe	202 mm

Baumat. (Gehäuse und Krümmer) und Nettogewicht	
AISI 316	11 Kg Temp. 3°C min. 95°C max

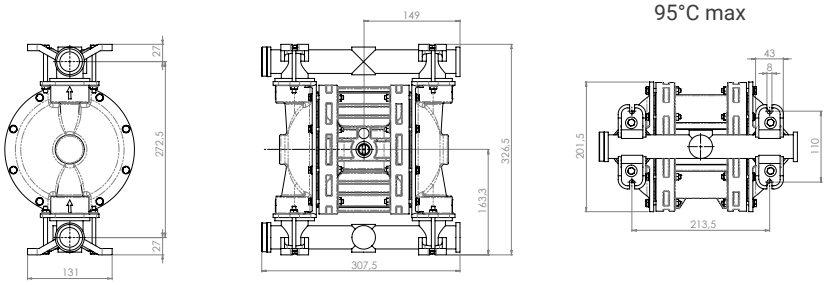

FDA BOXER 100

METALLISCHER WERKSTOFF - AISI 316 — FDA Boxer 100

Maximale Abmessungen	
Höhe	358 mm
Breite	342 mm
Tiefe	202 mm

Baumat. (Gehäuse und Krümmer) und Nettogewicht	
AISI 316	11,7 Kg Temp. 3°C min. 95°C max

Boxer 100

Eigenschaften und Typen

Zone 2 – Zone 22	II 3G Ex h IIB T4 Gc e II 3D Ex h IIIB T135°C Dc X
Zone 1 – Zone 21	II 2G Ex h IIB T4 Gb e II 2D Ex h IIIB T135°C Db X
Zone 1 – Zone 21	II 2G Ex h IIC T4 Gb **
Zona M2	I M2 Ex h I Mb X *
IECEx	Ex h IIB T4 Gb e Ex h IIIB T135°C Db

** Der Gasanwendungsbereich der Gruppe IIC gilt für Pumpen der Boxer-Serie in Conduct-Ausführung mit Conductive TFM-Membranen.
* Der Anwendungsbereich Bergbau gilt nicht für die Aluminiumpumpen der Boxer-Reihe.

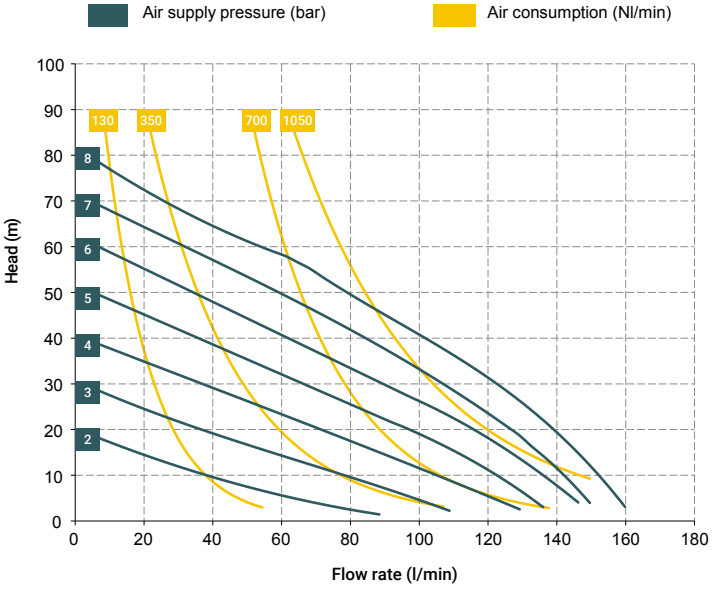

*Die Kurven und Leistungen beziehen sich auf Pumpen mit Tauchansaugung und freiem Druckaschluss, mit Wasser bei einer Temperatur von 20 °C und variieren je nach Materialzusammensetzung.

BOXER 100 (PP):

A1 - A2 - A3 - A4 - A5 - A6 - M1 - M2 - M3 - M4 - M5 - M6

BOXER 100 (PVDF):

A1 - A2 - A3 - A4 - A5 - A6 - M1 - M2 - M3 - M4 - M5 - M6

BOXER 100 (ALU):

A1 - A2 - A3 - A4 - A5 - A6 - M1 - M2 - M3 - M4 - M5 - M6

Standardanschlüsse:

- Ansaugung: A1
- Druckanschluss: M1

BOXER 100 (INOX):

A1 - A2 - A3 - M1 - M2 - M3

Standardanschlüsse:

- Ansaugung: A1
- Druckanschluss: M1

Verteilermaterial T20 (Pneumatikkreis)

- POM

Kernmaterial

- Polypropylen (mit Glasfüllstoff)
- Leitfähiges Polypropylen (mit Kohlefüllstoff)
- Aisi 316
- Aluminium

Membranmaterialien

- PTFE
- HYTREL®
- SANTOPRENE
- NBR
- EPDM

Materialien der Verschlussstücke

- Polypropylen (mit Glasfüllstoff)
- Leitfähiges Polypropylen (mit Kohlefüllstoff)
- PVDF
- Aluminium
- Natürliches ECTFE
- AISI 316 L

Kugelmaterialien

- PTFE
- AISI 316 L
- EPDM
- NBR

O-Ring-Materialien

- EPDM
- NBR
- VITON®
- PTFE

Verpackung

Kartonverpackung - cm 27 x 39 x 41 - Gewicht 1,4 Kg
(das Gewicht bezieht sich ausschließlich auf die Verpackung ohne Pumpe)

Zugehöriges Zubehör

- Equaflux 200 (Für die Dämpfermaterialien siehe entsprechendes technisches Datenblatt)
- Wagen Modell 01
- Fußventil
- Luftregulierungsbausatz W3000-10-G
- Vorherbestimmer von Zyklen
- Impulszähler
- Verstärkungsringe
- Flanschbausatz (DIN-Flansche - ANSI auf Anfrage)

Eventuell vorhandene Farbabweichungen bei unseren Polypropylen- und PVDFProdukten sind auf die speziellen Mischungen der verwendeten Rohstoffe zurückzuführen. Die Verwendung von hohen Füllstoffen bzw. von Glas und langfaserigem Kohlenstoff verleihen eine besondere Ästhetik, die die Qualität des Produkts in keiner Weise beeinträchtigt, ganz im Gegenteil, es wird der hohe technische Anteil zugunsten

Boxer 100

Eigenschaften und Typen

Zone 2 – Zone 22	II 3G Ex h IIB T4 Gc e II 3D Ex h IIIB T135°C Dc X
Zone 1 – Zone 21	II 2G Ex h IIB T4 Gb e II 2D Ex h IIIB T135°C Db X
Zone 1 – Zone 21	II 2G Ex h IIC T4 Gb **
Zona M2	I M2 Ex h I Mb X *
IECEx	Ex h IIB T4 Gb e Ex h IIIB T135°C Db

** Der Gasanwendungsbereich der Gruppe IIC gilt für Pumpen der Boxer-Serie in Conduct-Ausführung mit Conductive TFM-Membranen.
* Der Anwendungsbereich Bergbau gilt nicht für die Aluminiumpumpen der Boxer-Reihe.

CODE-VERSCHLÜSSELUNG BOXER-PUMPEN

z.B. IB100-P-HTTPV--
Interner Verteiler, Boxer 100, Körper PP, mem. luftseitig Hytrel®, mem. Produktseite aus PTFE, Kugeln aus AISI 316 L, Kugelsitze aus PP, O-Ring aus EPDM.

IB07-	P	H	T	T	P	V	-	-
PUMP MODEL	PUMP BODY	AIR-SIDE DIAPHRAGM	FLUID-SIDE DIAPHRAGM	BALLS	BALL SEATS	O-RING	MANIFOLD	VERSION
IB07 - Boxer 07 IB15 - Boxer 15 IMICR - Microboxer IB35 - Boxer 35 IB50 - Boxer 50 IMIN - Miniboxer IB81 - Boxer 81 IB90 - Boxer 90 IB100 - Boxer 100 IB150 - Boxer 150 IB251 - Boxer 251 IB252 - Boxer 252 IB522 - Boxer 522 IB502 - Boxer 502 IB503 - Boxer 503	P - PP PC - PP+CF FC - PVDF+CF A - AISI 316 (L) AL - ALU	N - NBR D - EPDM H - Hytrel® M - Santoprene®	T - PTFE	T - PTFE A - AISI 316 L D - EPDM N - NBR	P - Polypropylen F - PVDF A - AISI 316 L I - PE-UHMW R - PPS L - Aluminium	D - EPDM V - Viton® N - NBR T - PTFE	X* 3* Y* W* K*	C* Z*

Beispieltabelle, für die Tabelle mit den vollständigen Codes wenden Sie sich bitte an die Verkaufsabteilung von Debem.

*X = gespleißter Verteiler
*3 = 3° Loch am Kollektor
*Y = Verteiler mit NPT-Anschluss
*W = Kollektor Clamp
*K = Kollektor mit Verstärkungsringen (alles ausschließlich auf Anfrage)

C = Version CONDUCT für ATEX ZONE 1
Z = Version für IECEx-Norm

Selbstansaugend

Zulauf

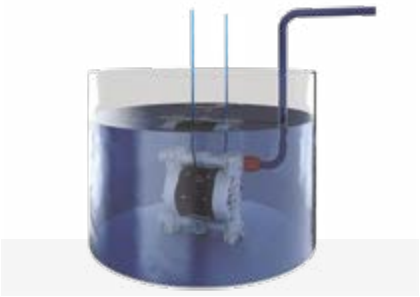

Eingetaucht

Fasspumpen

Verdoppelung an Ansaugung und Auslass

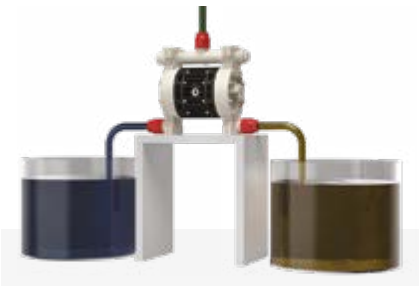

Verdoppelung am Einlass