Boxer 503

Eigenschaften und Typen

Zone 2 – Zone 22	II 3G Ex h IIB T4 Gc e II 3D Ex h IIIB T135°C Dc X
Zone 1 – Zone 21	II 2G Ex h IIB T4 Gb e II 2D Ex h IIIB T135°C Db X
Zone 1 – Zone 21	II 2G Ex h IIC T4 Gb **
Zona M2	I M2 Ex h I Mb X *
IECEx	Ex h IIB T4 Gb e Ex h IIIB T135°C Db

** Der Gasanwendungsbereich der Gruppe IIC gilt für Pumpen der Boxer-Serie in Conduct-Ausführung mit Conductive TFM-Membranen.
* Der Anwendungsbereich Bergbau gilt nicht für die Aluminiumpumpen der Boxer-Reihe.

Anschlüsse Ansaugung/Auslass Boxer 503	3” f BSPP (*)
Anschlüsse Ansaugung/Auslass FDA Boxer 503	4” Klemme BS 4825
Luftanschluss	3/4” f BSPP
Max. Förderleistung*	800 l/min
Max. Druck Luftzufuhr	8 bar
Max. Förderhöhe*	80 m
Maximale Ansaugung mit negativer Förderhöhe - trocken**	4 m
Maximale Ansaugung mit negativer Förderhöhe - mit angesaugter Pumpe	9,5 m
Max. Durchm. der Feststoffe in Suspension	10 mm
Geräuschentwicklung	80 dB

(*) NPT-Anschlüsse nur auf Anfrage
* Die Kurven und Leistungen beziehen sich auf Pumpen mit eingetauchtem Ansaug- und freiem Auslassstutzen, mit Wasser bei 20 °C und variieren je nach den Materialien der Zusammensetzung.
** Der Wert ist von der Konfiguration der Pumpe abhängig.

KUNSTSTOFFMATERIAL PP (GF/CF) - PVDF	Boxer 503
Maximale Abmessungen	
Höhe	726 mm
Breite	585 mm
Tiefe	404 mm
Baumat. (Gehäuse und Krümmer) und Nettogewicht	
POLYPROPYLEN (mit Glaszusatz)	50 Kg Temp. 3°C min. 65°C max
LEITFÄHIGES POLYPROPYLEN (mit Kohlenstoffzusatz)	50 Kg Temp. 3°C min. 65°C max
PVDF (mit Kohlenstoffzusatz)	67 Kg Temp. 3°C min. 95°C max

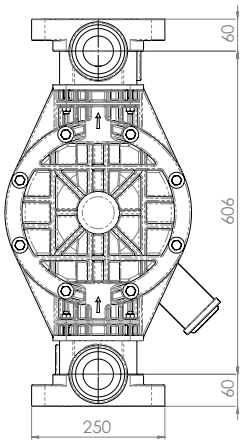

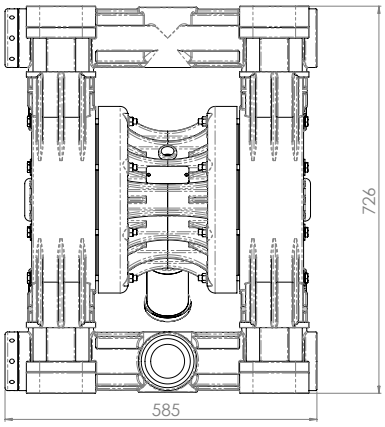

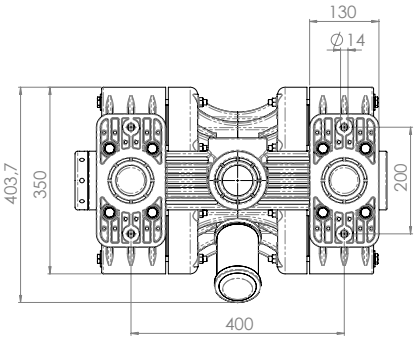

Boxer 503

Eigenschaften und Typen

Zone 2 – Zone 22	II 3G Ex h IIB T4 Gc e II 3D Ex h IIIB T135°C Dc X
Zone 1 – Zone 21	II 2G Ex h IIB T4 Gb e II 2D Ex h IIIB T135°C Db X
Zone 1 – Zone 21	II 2G Ex h IIC T4 Gb **
Zona M2	I M2 Ex h I Mb X *
IECEx	Ex h IIB T4 Gb e Ex h IIIB T135°C Db

** Der Gasanwendungsbereich der Gruppe IIC gilt für Pumpen der Boxer-Serie in Conduct-Ausführung mit Conductive TFM-Membranen.
* Der Anwendungsbereich Bergbau gilt nicht für die Aluminiumpumpen der Boxer-Reihe.

WERKSTOFF METALL - ALU	Boxer 503
Maximale Abmessungen	
Höhe	806 mm
Breite	580 mm
Tiefe	404 mm
Baumat. (Gehäuse und Krümmer) und Nettogewicht	
ALU	66 Kg Temp. 3°C min. 95°C max

METALLISCHER WERKSTOFF - AISI 316	Boxer 503
Maximale Abmessungen	
Höhe	826 mm
Breite	546 mm
Tiefe	403 mm
Baumat. (Gehäuse und Krümmer) und Nettogewicht	
AISI 316	71 Kg Temp. 3°C min. 95°C max

FDA BOXER 503

METALLISCHER WERKSTOFF - AISI 316	FDA Boxer 503
Maximale Abmessungen	
Höhe	840 mm
Breite	546 mm
Tiefe	403 mm
Baumat. (Gehäuse und Krümmer) und Nettogewicht	
AISI 316	71 Kg Temp. 3°C min. 95°C max

Boxer 503

Eigenschaften und Typen

Zone 2 – Zone 22	II 3G Ex h IIB T4 Gc e II 3D Ex h IIIB T135°C Dc X
Zone 1 – Zone 21	II 2G Ex h IIB T4 Gb e II 2D Ex h IIIB T135°C Db X
Zone 1 – Zone 21	II 2G Ex h IIC T4 Gb **
Zona M2	I M2 Ex h I Mb X *
IECEx	Ex h IIB T4 Gb e Ex h IIIB T135°C Db

** Der Gasanwendungsbereich der Gruppe IIC gilt für Pumpen der Boxer-Serie in Conduct-Ausführung mit Conductive TFM-Membranen.
* Der Anwendungsbereich Bergbau gilt nicht für die Aluminiumpumpen der Boxer-Reihe.

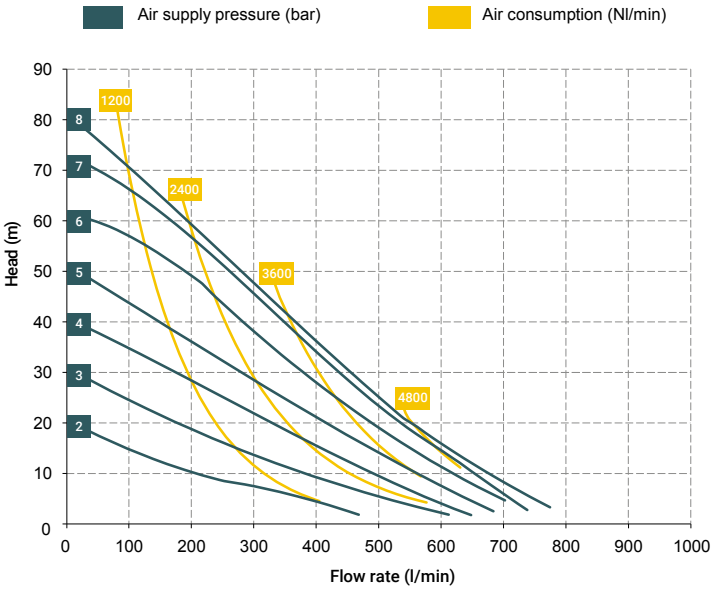

*Die Kurven und Leistungen beziehen sich auf Pumpen mit Tauchansaugung und freiem Druckaschluss, mit Wasser bei einer Temperatur von 20 °C und variieren je nach Materialzusammensetzung.

BOXER 503 (PP):

A1 - A2 - A3 - A4 - M1 - M2 - M3 - M4

BOXER 503 (PVDF):

A1 - A2 - A3 - A4 - M1 - M2 - M3 - M4

Standardanschlüsse:

- Ansaugung: A1
- Druckanschluss: M1

BOXER 503 (INOX):

A3 - M3

A3 - M3

Standardanschlüsse:

- Ansaugung: A3
- Druckanschluss: M3

Verteilermaterial T40 (Pneumatikkreis)

- POM

Kernmaterial

- Polypropylen (mit Glasfüllstoff)
- Leitfähiges Polypropylen (mit Kohlefüllstoff)
- Aluminium

Membranmaterialien

- PTFE
- HYTREL®
- SANTOPRENE
- NBR
- EPDM

Materialien der Verschlussstücke

- Polypropylen (mit Glasfüllstoff)
- Leitfähiges Polypropylen (mit Kohlefüllstoff)
- PVDF
- Aluminium
- AISI 316 L

Kugelmaterialien

- PTFE
- AISI 316 L
- EPDM
- NBR

O-Ring-Materialien

- EPDM
- NBR
- VITON®
- PTFE

Verpackung

Holzkiste - cm 83 x 70 x 52 - Gewicht 25 Kg (PP, PP+CF, PP+PVDF)
(das Gewicht bezieht sich ausschließlich auf die Verpackung ohne Pumpe)

Holzkiste - cm 93 x 68 x 51 - Gewicht 25 Kg (ALU)
(das Gewicht bezieht sich ausschließlich auf die Verpackung ohne Pumpe)

Holzkiste - cm 94 x 63 x 51 - Gewicht 24 Kg (AISI316)
(das Gewicht bezieht sich ausschließlich auf die Verpackung ohne Pumpe)

Zugehöriges Zubehör

- Equaflux 303 (Für die Dämpfermaterialien siehe entsprechendes technisches Datenblatt)
- Korbfilter aus Polypropylen oder PVDF mit G 3” f/f-Anschlüssen
- Fußventil
- Luftregulierungsbausatz W8000-20-G
- Impulszähler
- Verstärkungsringe
- Flanschbausatz (DIN-Flansche - ANSI auf Anfrage)

Eventuell vorhandene Farbabweichungen bei unseren Polypropylen- und PVDFProdukten sind auf die speziellen Mischungen der verwendeten Rohstoffe zurückzuführen. Die Verwendung von hohen Füllstoffen bzw. von Glas und langfaserigem Kohlenstoff verleihen eine besondere Ästhetik, die die Qualität des Produkts in keiner Weise beeinträchtigt, ganz im Gegenteil, es wird der hohe technische Anteil zugunsten
der Leistung hervorgehoben.

Boxer 503

Eigenschaften und Typen

Zone 2 – Zone 22	II 3G Ex h IIB T4 Gc e II 3D Ex h IIIB T135°C Dc X
Zone 1 – Zone 21	II 2G Ex h IIB T4 Gb e II 2D Ex h IIIB T135°C Db X
Zone 1 – Zone 21	II 2G Ex h IIC T4 Gb **
Zona M2	I M2 Ex h I Mb X *
IECEx	Ex h IIB T4 Gb e Ex h IIIB T135°C Db

** Der Gasanwendungsbereich der Gruppe IIC gilt für Pumpen der Boxer-Serie in Conduct-Ausführung mit Conductive TFM-Membranen.
* Der Anwendungsbereich Bergbau gilt nicht für die Aluminiumpumpen der Boxer-Reihe.

CODE-VERSCHLÜSSELUNG BOXER-PUMPEN

z.B. IB503-P-HTTPV--
Interner Verteiler, Boxer 503, Körper PP, mem. luftseitig Hytrel®, mem. Produktseite aus PTFE, Kugeln aus AISI 316 L, Kugelsitze aus PP, O-Ring aus EPDM.

IB07-	P	H	T	T	P	V	-	-
PUMP MODEL	**PUMP BODY**	**AIR-SIDE DIAPHRAGM**	**FLUID-SIDE DIAPHRAGM**	**BALLS**	**BALL SEATS**	**O-RING**	**MANIFOLD**	**VERSION**
IB07 - Boxer 07 IB15 - Boxer 15 IMICR - Microboxer IB35 - Boxer 35 IB50 - Boxer 50 IMIN - Miniboxer IB81 - Boxer 81 IB90 - Boxer 90 IB100 - Boxer 100 IB150 - Boxer 150 IB251 - Boxer 251 IB252 - Boxer 252 IB522 - Boxer 522 IB502 - Boxer 502 IB503 - Boxer 503	P - PP PC - PP+CF FC - PVDF+CF A - AISI 316 (L) AL - ALU	N - NBR D - EPDM H - Hytrel® M - Santoprene®	T - PTFE	T - PTFE A - AISI 316 L D - EPDM N - NBR	P - Polypropylen F - PVDF A - AISI 316 L I - PE-UHMW R - PPS L - Aluminium	D - EPDM V - Viton® N - NBR T - PTFE	X* 3* Y* W* K*	C* Z*

Beispieltabelle, für die Tabelle mit den vollständigen Codes wenden Sie sich bitte an die Verkaufsabteilung von Debem.

*X = gespleißter Verteiler
*3 = 3° Loch am Kollektor
*Y = Verteiler mit NPT-Anschluss
*W = Kollektor Clamp
*K = Kollektor mit Verstärkungsringen
(alles ausschließlich auf Anfrage)

C = Version CONDUCT für ATEX ZONE 1
Z = Version für IECEx-Norm

Selbstansaugend

Zulauf