MB 150

Eigenschaften und Typen

Anschlüsse Ansaugung	2"1/2 f BSPP oder DN 65
Anschlüsse Auslass	2" m BSPP oder DN 50
Max. Förderleistung	50 m3/h
Max. Förderhöhe	26 m
Viskosität bis zu	500 cPs
Offenes Standardlaufrad	Ø 160 mm H 5,5 mm -10° *
Durchgehende Feststoffe	Ø max 2 mm

* Sonderausführungen in Bezug auf das Fördermedium sind auf Anfrage möglich

KUNSTSTOFFMATERIAL
PP

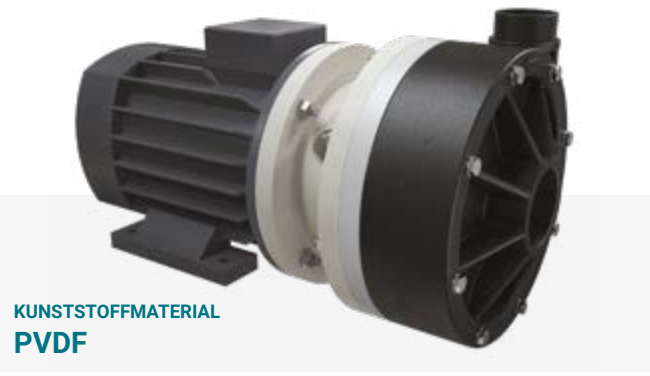

KUNSTSTOFFMATERIAL
PVDF

WERKSTOFFE FÜR DAS PUMPENGEHÄUSE, BETRIEBSTEMPERATUREN** UND GEWICHT:

POLYPROPYLEN (mit Glaszusatz)	8,1 kg Temp. Mindestens 0 °C. +70 °C max.
PVDF (mit Kohlenstoffzusatz)	11 kg* Temp. Mindestens -10 °C. 100 °C max.

* Die Gewichte beziehen sich nur auf die Pumpe ohne den Motor.
**Da die Daten durch die Wasserbewegung erfasst werden, können die Temperaturen je nach Zustand der Anlage bzw. der verarbeiteten Flüssigkeit abweichen.

STANDARD-ELEKTROMOTOR:

Kw	4
HP	5,5
Bauform	B3 + B5
RPM	2900 / 3600
DREIPHASIG 230/400 V	-
50/60 Hz	-
2-polig	-
Wirkungsgradklasse	IE3
Schutz	IP55
Umgebungstemperatur	-30 °C + 45 °C
Aluminium/Gusseisen	-
ATEX	auf Anfrage

TL = LIPPENDICHTUNG

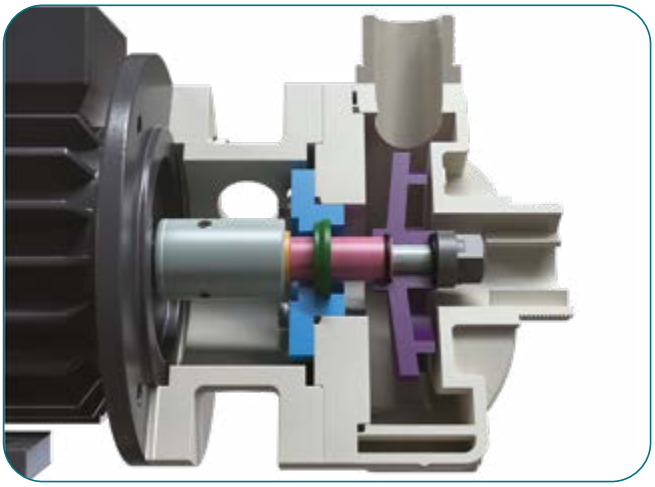

TS = FALTENBALGDICHTUNG

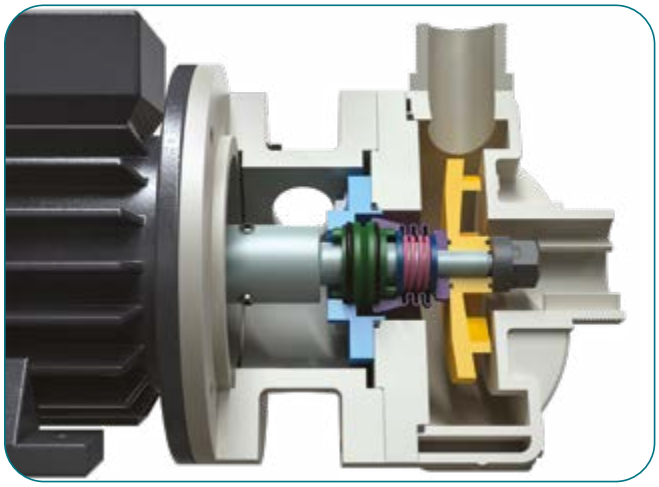

MB 150

Eigenschaften und Typen

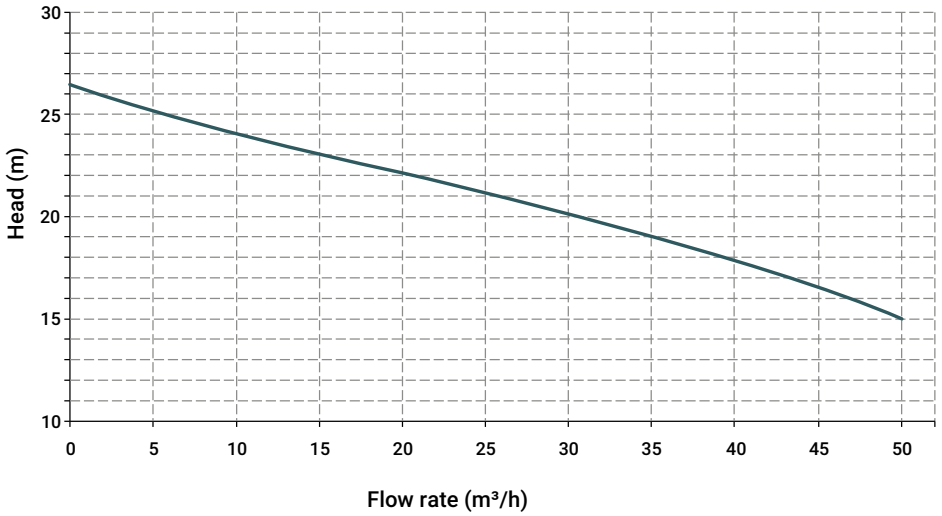

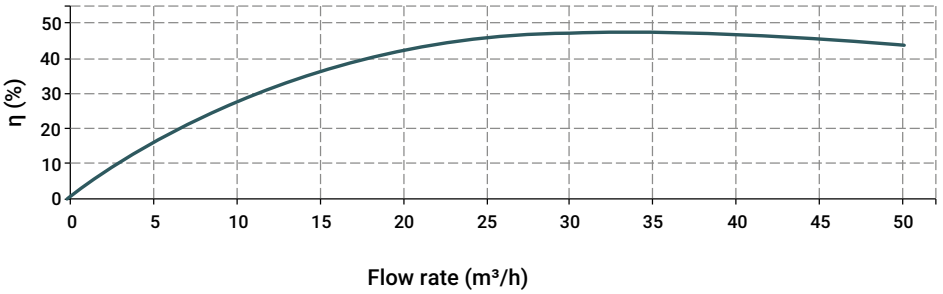

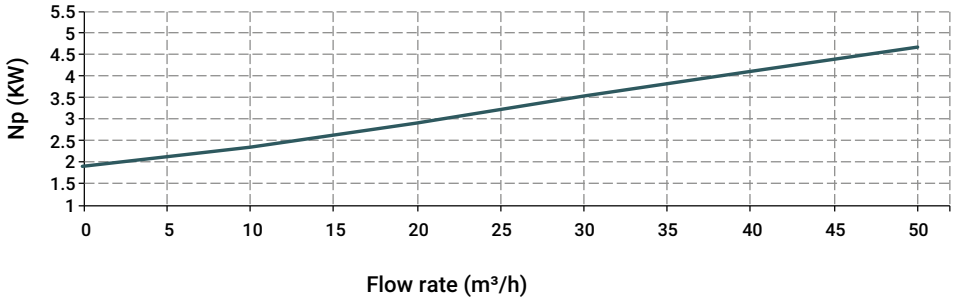

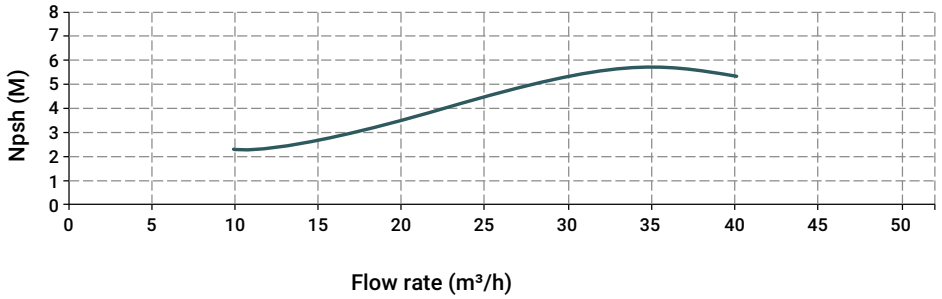

Die Kurven und Leistungen beziehen sich auf geprüfte Pumpen, mit Wasser bei 20 °C, zweipoligem Motor 50 Hz (2900 U/min).

MB 150

Eigenschaften und Typen

Die Längenangaben sind in mm

MOD.	DIC.	LEISTUNG	Ø DUR. FESTSTOFFE	A	B	C	D	E	F	G	H	I	L	M	N	O	P	Q	R	S*
MB 150	TL - TS	4 KW - 5,5 HP	2	162	68	230	2"1/2f(**) o DN 65	250	275	100	153	158	2" m (**) o DN 50	96	63	140	160	194	12	314

* Die Maße können je nach Motorenlieferant variieren.

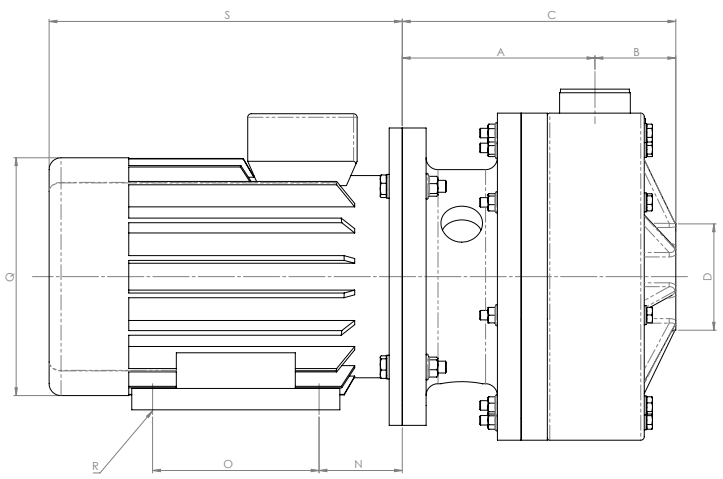

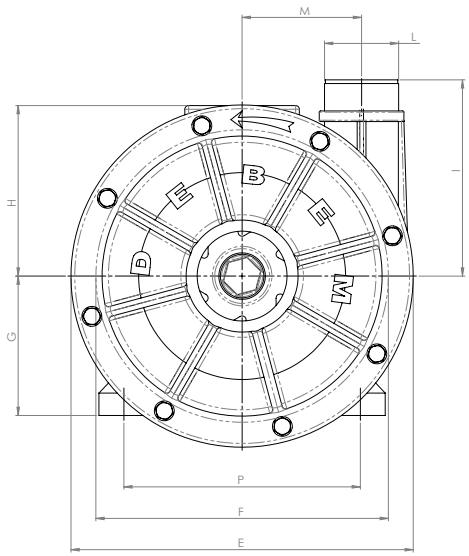

Materialien Dichtungs-O-Ring

- EPDM
- VITON®

Verpackung

- • Holzkiste - cm 69 x 36 x 46 - Gewicht 12 Kg
  (das Gewicht bezieht sich ausschließlich auf die Verpackung ohne Pumpe)

Zugehöriges Zubehör

- FLANSCHBAUSATZ (DIN-Norm - ANSI auf Anfrage)
- Korbfilter aus Polypropylen oder PVDF

Eingetaucht

#unboxingdebem

HORIZONTALE KREISELPUMPEN
Debem Deutschland GmbH - Bergfeldstrasse 1 - 83607 Holzkirchen - Deutschland - Tel. +49 8024 4602744 - info@debem.de - www.debem.com