Druckschalter DSA

Für Einleitungs-Schmiersysteme

- Öl und Fließfett NLGI 000–0
- bis zu 45 bar *(650 psi)*
- 10 bis 60 °C *(50 bis 140 °F)*
- DIN 3862 Stecker für Rohr ∅6 mm
- M12×1 oder Würfelstecker

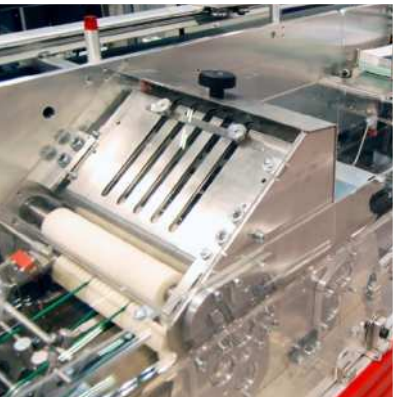

Anwendungen

- Werkzeugmaschinen
- Druckmaschinen
- Windenergie
- Fahrzeuge
- Stahl- und Schwerindustrie

Produktinformationen

Beschreibung

DSA-Druckschalter überwachen den Druck eines Schmiersystems und helfen so bei der Beurteilung seiner ordnungsgemäßen Funktion. Dabei überwachen sie Parameter wie Druckaufbau, Druckhöhe und Druckabbau z.B. in intermittierend betriebenen Schmieranlagen mit Einleitungs-Ölverteilern. Alle Schaltdrücke sind für die schnelle Inbetriebnahme (Plug&Play) werkseitig voreingestellt. Die Druckdose, die die Membran und den Druckstößel enthält, ist mit dem Mikroschalter in einem kompakten Kunststoffgehäuse montiert. Das Gehäuse besteht aus leichtem, glasfaserverstärktem Polyamid mit Montagefüßen für den einfachen und schnellen Einbau.

Funktionen und Vorteile

- einfaches und effizientes Design
- kostengünstige, markterprobte Lösung
- Mikroschalter für zuverlässige Schaltfunktion
- unkompliziert zu verdrahten und zu installieren
- Umschalter, kann sowohl als Öffner (NC) als auch als Schließer (NO) verwendet werden
- für die schnelle Inbetriebnahme ist der Schaltdruck werksseitig voreingestellt (Plug&Play)
- lieferbar für steigende und fallende Drücke von 1 bis 30 bar *(14.5 bis 435 psi)*

Technische Daten

Funktion	Membrandruckschalter
Schmierstoff	Öl und Fließfett NLGI 000–0, beölte Druckluft
Betriebstemperatur	10 bis 60 °C; *50 bis 140 °F*
Betriebsdruck [1]	max. 45 bar; *650 psi*
Schaltdruckbereich	1-30 bar; *14.5-435 psi*
Schaltdrucktoleranz	1 bar$^{+0.3}$; 2 bar$^{+0.5}$; 3 bar$^{-0.5}$; 5 bar$^{\pm 0.5}$; ≥ 8 bar$^{+0.5/-1.5}$
Schalthäufigkeit	max. 30 Schaltzyklen pro min
Schaltspannung	max. 250 V AC; max. 30 V DC
Schaltstrom	max. 300 mA, min. 2 mA
Schalthäufigkeit	max. 30 pro min
Sicherheitsklasse	II (IEC 61140)
Schaltleistung	max. 125 VA
Schaltertyp	Mikroschalter
Kontaktart	Wechselkontakt
Mechanische Lebensdauer	5 × 10^6 Schaltzyklen
Schutzart	IP 65
Elektrischer Anschluss	M12×1 oder Würfelstecker
Anschlussarmatur	DIN 3862 Armatur oder SKF Steckverbinder für Rohr ∅6 mm
Werkstoffe:	
Gehäuse	PA6 6GF30
Kontakte	AuAg25Pt6
Membran	FKM (FPM)
Abmessungen	min. 76 × 120 × 41 mm max. 83 × 129 × 41 mm *min. 3.0 × 4.7 × 1.6 in* *max. 3.3 × 5.1 × 1.6 in*
Einbaulage	beliebig

[1] Um zu verhindern, dass der Betriebsdruck den zulässigen Wert überschreitet, muss im Schmiersystem ein Druckregelventil verbaut werden.

Zeichnungen und Anschlusspläne

Technische Zeichnung

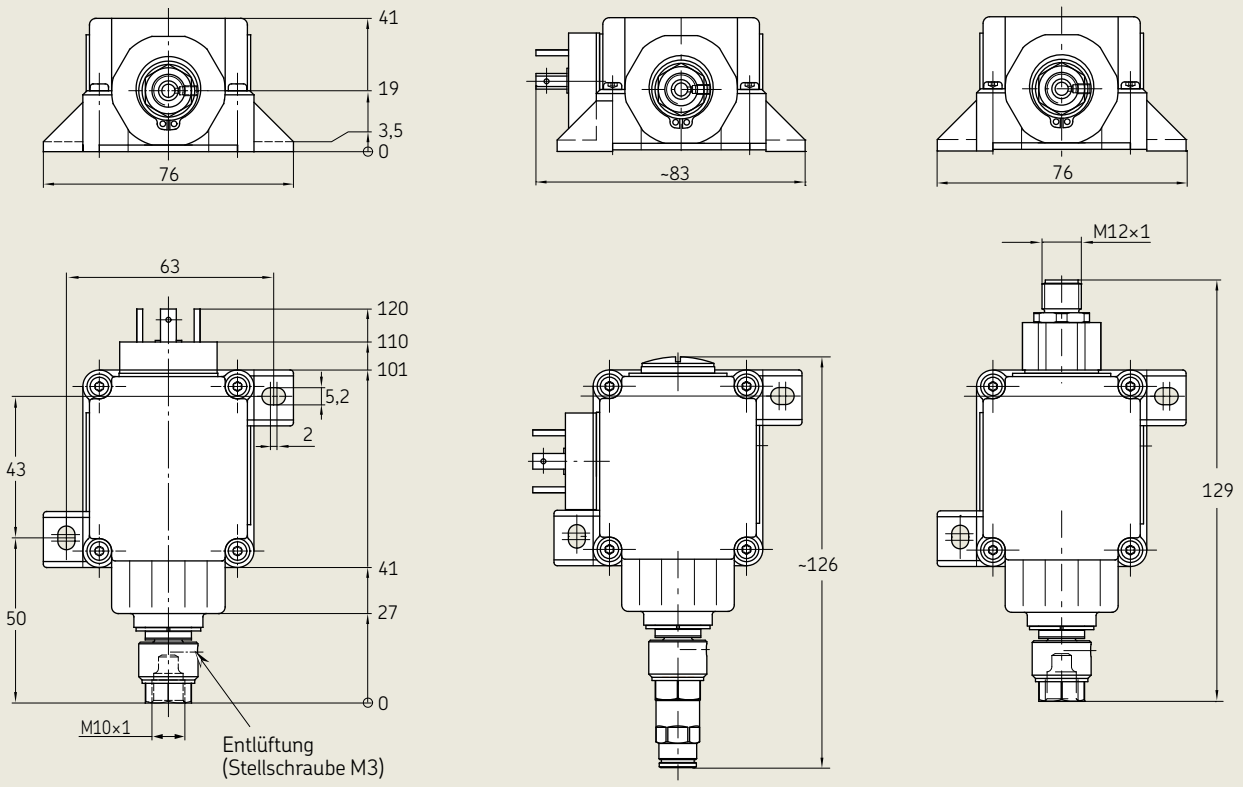

Elektrischer Anschluss Würfelstecker

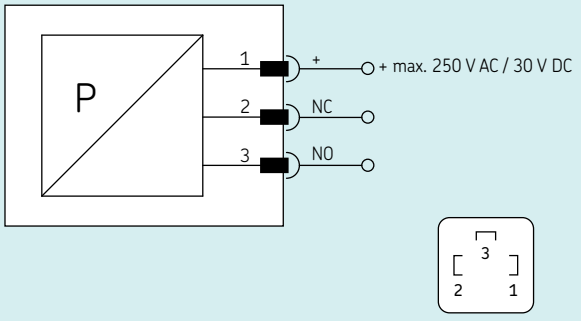

Elektrischer Anschluss M12x1

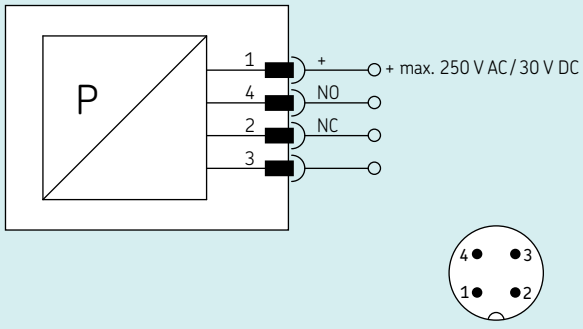

Bestellinformationen

Bestellschlüssel D S A 1 - ___ ___ W – ___ ___ A

Druckschalter DS

Druckschalter Typ A

Schaltrichtung

S = bei steigendem Druck schaltend
F = bei fallendem Druck schaltend

Nennschaltdruck [1)]

01 = 1 bar
02 = 2 bar
03 = 3 bar
05 = 5 bar
08 = 8 bar
12 = 12 bar
18 = 18 bar
20 = 20 bar
25 = 25 bar
30 = 30 bar

Kontaktart

W = Wechsler

Druckanschluss

1 = DIN 3862, Rohr ∅6 mm (lötlose Rohrverschraubung)
2 = SKF Steckverbinder für Rohr ∅6 mm

Lage Elektroanschluss

M = mittig
R = rechts
L = links

Elektrischer Anschluss

1 = DIN EN 175301-803 A (Würfelstecker)
2 = M12×1 Rundstecker (nur für Ausführung mit Elektroanschluss "mittig")

Schaltspannung, max.

A = 250 V AC, 30 V DC

1) Schaltdrucktoleranz 1 bar$^{+0.3}$; 2 bar$^{+0.5}$; 3 bar$^{-0.5}$; 5 bar$^{\pm 0.5}$; ≥ 8 bar$^{+0.5/-1.5}$

skf.com/schmierung

® SKF und Lincoln sind eingetragene Marken der SKF Gruppe.

© SKF Gruppe 2022
Nachdruck, auch auszugsweise, nur mit unserer vorherigen schriftlichen Genehmigung gestattet.
Die Angaben in dieser Druckschrift wurden mit größter Sorgfalt auf ihre Richtigkeit hin überprüft.
Trotzdem kann keine Haftung für Verluste oder Schäden irgendwelcher Art übernommen werden,
die sich mittelbar oder unmittelbar aus der Verwendung der hier enthaltenen Informationen ergeben.

PUB LS/P2 19339 DE · April 2022

Bestimmte Aufnahmen mit freundlicher Genehmigung von Shutterstock.com

CAD Modelle:
skf-lubrication.partcommunity.com