Druckschalter DSB

Mechanischer Druckschalter für steigende und fallende Drücke

- Fett bis NLGI 2
- bis zu 300 bar *(4 350 psi)*
- -25 bis +80 °C *(-13 bis 176 °F)*
- 2 x G1/4 über T-Verbinder
- Anschlussbuchse 3+PE DIN EN 175 301-803 A

Anwendungen

- Werkzeugmaschinen
- Druckmaschinen
- Windräder
- Nutzfahrzeuge
- Stahl- und Schwerindustrie

Produktinformationen

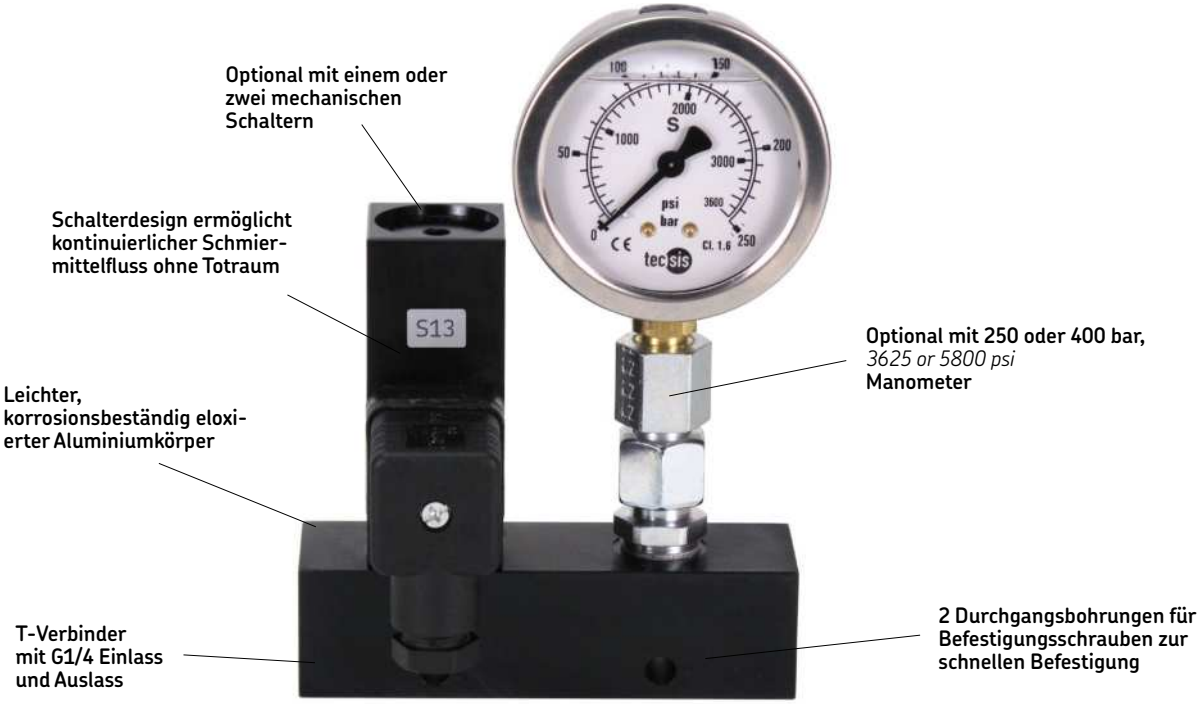

Beschreibung

SKF Druckschalter der Produktreihe DSB sind mechanische Kolbendruckschalter, die speziell für den Einsatz mit Fetten der NLGI-Klasse 1-2 ausgelegt sind. Die Anordnung des Betätigungskolbens innerhalb des Druckschaltergehäuses trägt zu einem kontinuierlichen Fettaustausch rund um die Messstelle (Druckbeaufschlagungspunkt zwischen Fett und Betätigungskolben) bei. Dadurch wird zuverlässig verhindert, dass dasselbe Fett wiederholt unter Druck gesetzt wird, was zum Fettausbluten (Ablösung des Seifengerüstes des Fettes vom gelagerten Öl) führen könnte. Druckschalter der Produktreihe DSB sind für die Korrosivitätskategorie C3 oder C5M nach ISO 12944 ausgelegt.

Funktionen und Vorteile

- Anpassungsfähig an SKF VR Schmierstoffverteiler aufgrund des gleichen Lochbilds, Wandabstand und Anschlüssen
- Mikroschalter ist als Umschalter ausgeführt; kann sowohl als Öffner (NC) als auch als Schließer (NO) verwendet werden
- lieferbar für steigende und fallende Drücke von 20 bis 300 bar (in 10-bar-Schritten)
- kein Fettaustritt am Messpunkt Druckschalter ermöglicht kontinuierlichen Schmierstofffluss ohne Totraum
- geeignet für den Einsatz mit instabilen Fetten, die unter hohem Druck zur Seperation des Öls neigen

Technische Daten

Funktion	mechanischer Kolbendruckschalter
Schmierstoff	grease NLGI 1, 2
Betriebstemperatur	–25 bis +80 °C; *–13 bis +176 °F*
Betriebsdruck	20 bis 300 bar in 10 bar Schritten *290 bis 4 350 psi in 145 psi Schritten*
Betriebsspannung	max. 30 V AC; max. 36 V DC
Betriebsstrom	max. 50 mA, min. 1 mA
Abschaltleistung	max. 1,2 VA
Mechanische Lebensdauer	10^5 Schaltzyklen
Anschluss	G 1/4 (F)
Elektrische Verbindung	Anschlussbuchse 3+PE: DIN EN 175 301-803 A Kabel: ∅ 4,5 bis 7 mm; *∅ 0.177 bis 0.275 in*
Schaltertyp	Mikroschalter
Kontaktart	Wechselkontakt
Material:	
Gehäuse	Aluminium, eloxiert
Kontakt	Silberlegierung, hartvergoldet
Schutzart	IP 65
Abmessungen	je nach Modell min. 60 × 105 × 76 mm max. 150 × 153 × 76 mm *min. 2.36 × 4.13 × 2.99 in* *max. 5.90 × 6.02 × 2.99 in*
Einbaulage	beliebig
Zertifikat	Germanischer Lloyd (GL)

Zeichnungen und Anschlusspläne

Technische Zeichnung

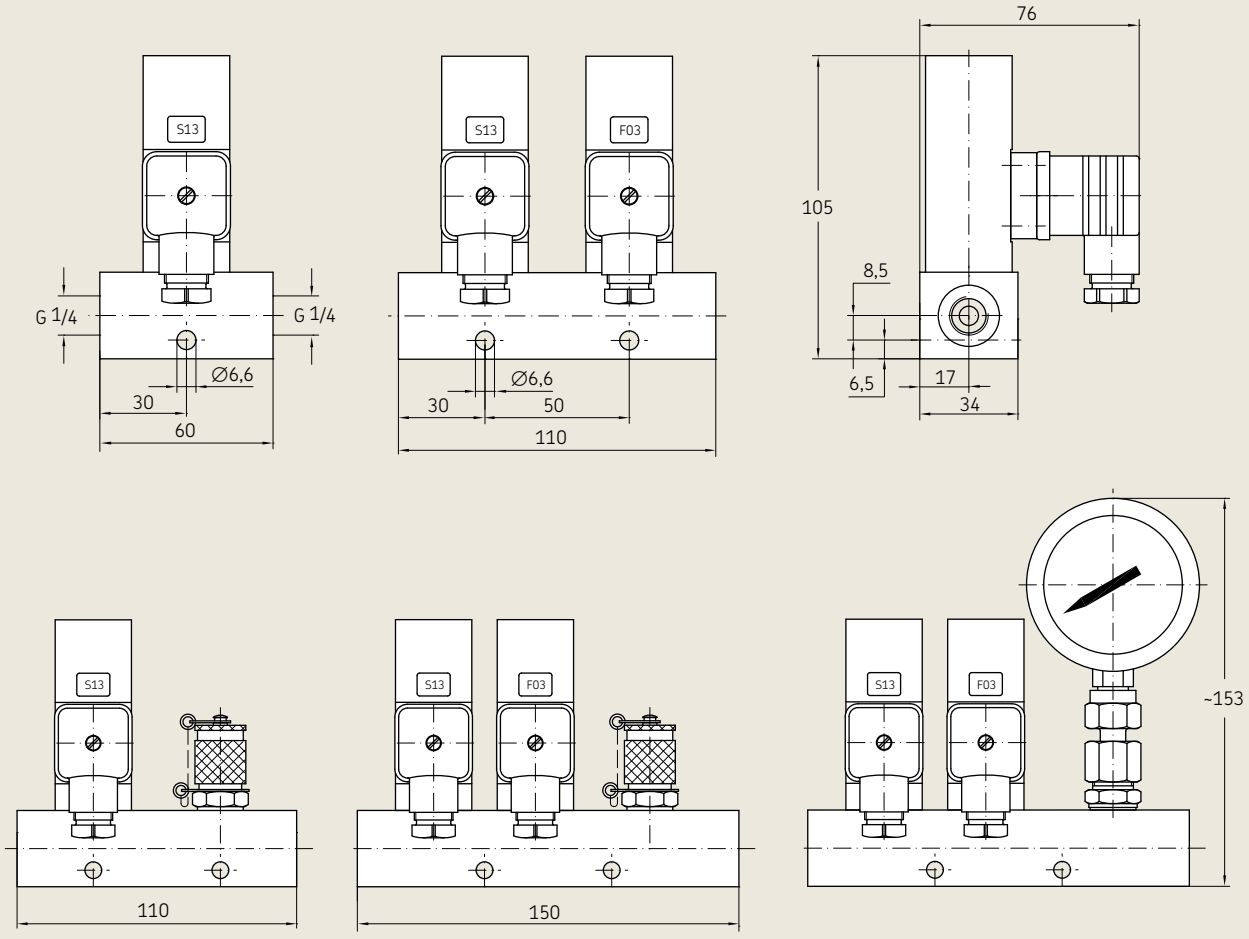

Elektrische Anschlüsse

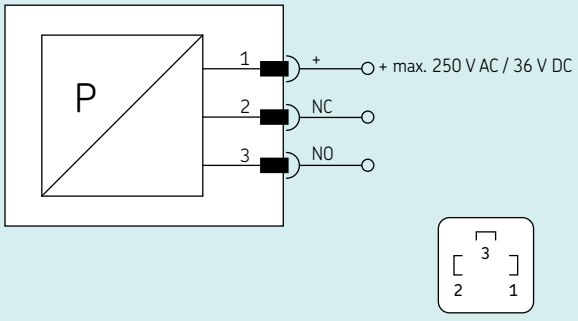

Bestellinformationen

Bestellschlüssel D S B 1 - _ _ _ _ _ _ _ – 1 _ – 0 1

Druckschalter DS

Druckschalter Typ B

Druckschalter I

S = bei steigendem Druck schaltend
F = bei fallendem Druck schaltend

Nennschaltdruck I

02 = 20 bar; *290 psi*
03 = 30 bar; *435 psi*
04 = 40 bar; *580 psi*
... (in 10-bar Schritten bis)
30 = 300 bar; *4 350 psi*

Druckschalter II

0 = kein Druckschalter
S = bei steigendem Druck schaltend
F = bei fallendem Druck schaltend

Nennschaltdruck II

00 = no pressure switch
02 = 20 bar; *290 psi*
03 = 30 bar; *435 psi*
04 = 40 bar; *580 psi*
... (in 10-bar Schritten bis)
30 = 300 bar; *4 350 psi*

Messanschluss

A = Messanschluss für Manometer M16×2
G = mit Manometer 250 bar; *3 625 psi*
H = mit Manometer 400 bar; *5 800 psi*
X = kein Messanschluss

Elektrischer Anschluss

1 = DIN EN 175301-803 A (Würfelstecker)

Ausführung

A = Standard, angelehnt an Korrosivitätskategorie C3 nach ISO 12944, zertifiziert durch Germanischer Lloyd
B = angelehnt an Korrosivitätskategorie C5M nach ISO 12944, zertifiziert durch Germanischer Lloyd, geeignet für Offshore-Anwendungen

Kennzahl

01 = Grundausführung (mit Gewinde G1/4)

skf.com/schmierung

® SKF und Lincoln sind eingetragene Marken der SKF Gruppe.

© SKF Gruppe 2022
Nachdruck, auch auszugsweise, nur mit unserer vorherigen schriftlichen Genehmigung gestattet.
Die Angaben in dieser Druckschrift wurden mit größter Sorgfalt auf ihre Richtigkeit hin überprüft.
Trotzdem kann keine Haftung für Verluste oder Schäden irgendwelcher Art übernommen werden,
die sich mittelbar oder unmittelbar aus der Verwendung der hier enthaltenen Informationen ergeben.

PUB LS/P2 19170 DE · März 2022

Bestimmte Aufnahmen mit freundlicher Genehmigung von Shutterstock.com

CAD Modelle:
skf-lubrication.partcommunity.com