SIMPLEX 60/80

REINIGUNGSANLAGE MIT DREHKORB UND SPS UND TOUCHSCREEN

SIMPLEX ist eine Anlage, die die automatische Reinigung von kleinen und mittleren Werkstücken ermöglicht. Die Reinigung erfolgt über die Aktion der oberen, unteren und seitlichen Strahldüsen, und die langsame Korbdrehung wird durch einen Getriebemotor garantiert. Die Steuerung mittels SPS ermöglicht unzählbare Personalisierungen dank der hohen Anzahl an verfügbarem Zubehör.

- **SIMPLEX 60**
- **SIMPLEX 80**

VERSION

Elektrisch LT, Höchsttemperatur 60 °C
Elektrisch HT, Höchsttemperatur 80°C

VERSORGUNGSSPANNUNG

400V 3PH+N+T 50 HZ (andere auf Anfrage)

SERIENMÄSSIGE

Was alle Simplex 60 und Simplex 80 bieten

- Verstärkter Korb aus elektrisch verschweißtem Gitter mit Außenrand aus verzinktem Stahl (Simplex 80) oder aus Edelstahl AISI 304 (Simplex 60)
- Elektropumpe aus Edelstahl AISI 304 mit Spezialdichtungen
- Filter aus Edelstahl AISI 304 auf der Ansaugseite der Pumpe
- Dichtung am Wannenrand
- Heizwiderstand aus Edelstahl Incoloy
- Mechanische Korbdrehung mit Getriebemotor
- Elektrische Anlage IP 65, Steuerung per SPS (DGT V4)
- Rahmen und Bleche aus Edelstahl
- Ansaugrohre und Förderleistung der Pumpe (einfache Wartung)
- Füllstandkontrolle am Tank zum Schutz von Pumpe und Heizwiderständen
- Füllstandkontrolle am Tank und Magnetventil für den automatischen Wasserzulauf
- Sicherheitsendschalter überwacht auf Deckelöffnung
- Lasergebohrte Reinigungsrohre aus Edelstahl (mehr Druck, weniger Wartung)
- Wöchentliche Programmierung der Zünden der Heizung und Ölabscheider (falls aufgebaut)

Was HT-Version bietet

- Elektrische Dampfabsaugung
- Wärmedämmung mit Platten aus Edelstahl AISI 430
- Sicherheitsendschalter mit Sperre der Deckelöffnung während des Zyklus
- Platten unter dem Korb mit Sinkfiltern für die Fett- und Spansammlung

Was Sie als Zubehör hinzufügen können

- Dampfabsaugung (Patentiertes System) [C] [1]
- Korb aus Edelstahl AISI 304 [2]
- Zentrifugal-Dampfkondensator mit Räder
- Wärmedämmung des Sackfilters
- Automatische Reinigungsmitteldosierer im Reinigung [3]
- Scheibenölabscheide mit Getriebemotor [4]
- Sackfilter an der Förderleistung der Pumpe [E]
- Dichtungen aus Teflon und Viton [B]
- Kit für die Verwendung mit reibenden Verunreinigungssubstanzen
- Kit für die Verwendung mit stark ätzenden chemischen Produkten

[B] Ausschließlich der “Wannenränder”
[C] In HT-Modelle inbegriffen
[D] Platten unter dem Korb und Dampfabsaugung obligatorisch
[E] Dämmung des Sackfilters in HT-Modelle obligatorisch

- Hochdruck-Reinigungspumpe [5]
- Platten unter dem Korb mit Fettsammelfiltern [C] [6]
- Aufbewahrungstank aus Edelstahl
- Druckluft-Gebläse und unabhängigen Rohren [D] [7]
- Bleichen von internen Schweißstellen
- Tankentleerungspumpe
- Reinigungsrohre mit Messerdüsen aus Edelstahl

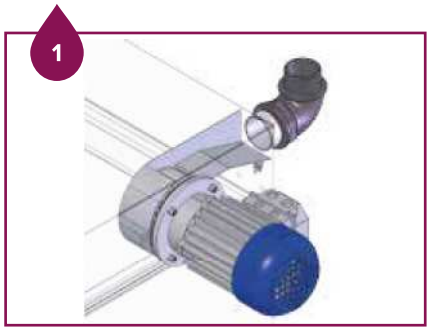

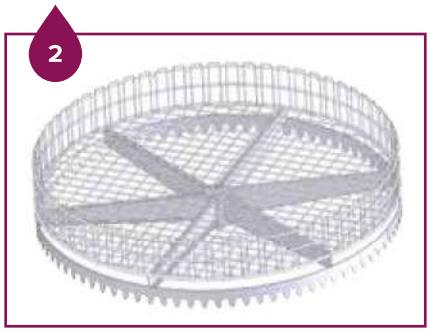

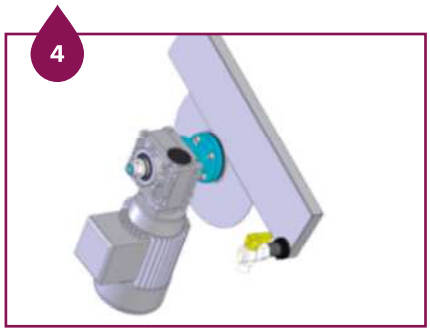

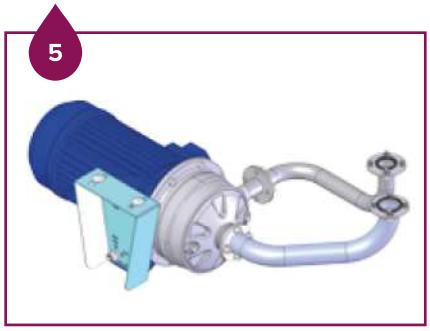

TECHNISCHE DATEN

TECHNISCHE DATEN	SIMPLEX 60	SIMPLEX 80
Abmessungen der geschlossenen Maschine (B x T x H)	92 x 78 x 108 cm	112 x 100 x 110 cm
Abmessungen der geöffneten Maschine (B x T x H)	92 x 86 x 153 cm	112 x 105 x 185 cm
Reinigungskapazität (Ø x H)	58 x 38 cm	78 x 43 cm
Tragfähigkeit Korb	100 kg	100 Kg
Fassungsvermögen Tank	60 lt	130 lt
Reinigungspumpe	0,55 kW 2,5 bar 120 lt/min	0,55 kW 2,5 bar 120 lt/min
Hochdruck-Reinigungspumpe	2,2 kW 6,0 bar 180 lt/min	2,2 kW 5,0 bar 180 lt/min
Heizleistung der Reinigung	4,0 kW	4,0 kW
Mechanische Drehung	0,09 kW	0,09 kW
Dampfabsauger	0,09 kW 70 Nm^3/h	0,09 kW 70 Nm^3/h
Gebläse (Verbrauch Luft um 4 Bar)	125 Nm^3/h	150 Nm^3/h
Versorgung	3PH+N+PE	3PH+N+PE
Numero di ugelli	24	30

ANSCHLÜSSE

TYP	SIMPLEX 60	SIMPLEX 80
Auslass Dampfabsaugung	Ø 50 mm	Ø 50 mm
Tankauslass	F 1” Gas	F 1” Gas
Magnetventil für den Wasserzulauf	F 3/4” Gas	F 3/4” Gas
Ölablass des Ölabscheiders	M 1/2” Gas	M 1/2” Gas
Magnetventil Druckluft-Gebläse	F 3/4” Gas	F 3/4” Gas

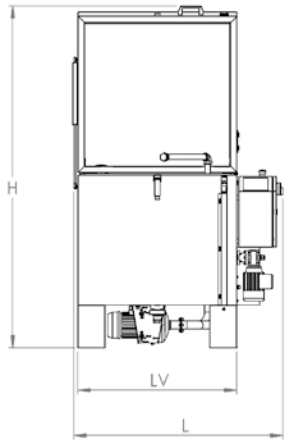

ABMESSUNGEN
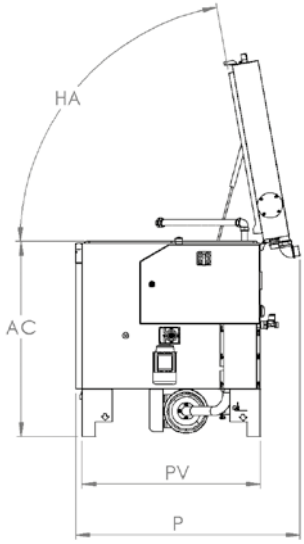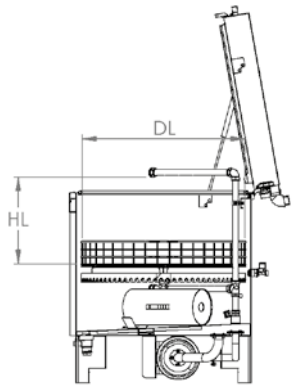
ABMESSUNGEN	SIMPLEX 60	SIMPLEX 80
L (Breite)	92 cm	112 cm
P (Tiefe)	86 cm	105 cm
H (Höhe)	153 cm	185 cm
DL (Durchmesser Reinigung)	58 cm	78 cm
HL (Reinigungshöhe)	38 cm	43 cm
AC (Ladehöhe)	83 cm	92 cm
LV (Tank Breite)	64 cm	84 cm
PV (Tank Tiefe)	64 cm	84 cm
HA (Öffnungswinkel)	80°	80°