VISCOTROLL VANE

MERKMALE

- PUMPE MIT HOHEM FÖRDERSTROM
- SOFORT EINSATZBEREIT
- TAUMELSCHEIBENVOLUMEN-STROMMESSER (NUR K33)
- WAGEN MIT ROBUSTER KONSTRUKTION

Der PIUSI VISCOTROLL VANE ist ein transportables Ölabgabemodul für die Beförderung von Schmiermitteln geringer Viskosität. Er besteht aus einer PIUSI VISCOMAT-Wechselstrompumpe und dem Handzapfventil SELF 3000.

LEISTUNGSPARAMETER

BIS ZU **25 L/MIN**	UNTER **70 DB**
VOLUMENSTROM	GERÄUSCHPEGEL
± 1%	BIS ZU **500 cSt**
GENAUIGKEIT	VISKOSITÄT

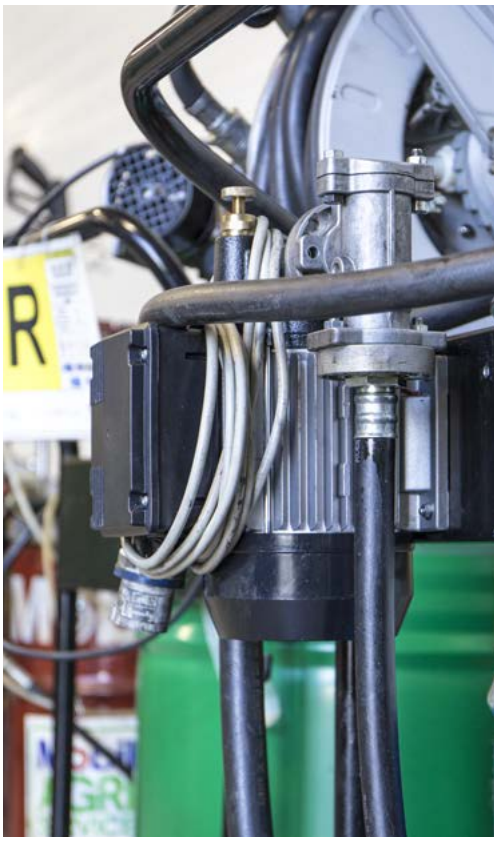

VISCOTROLL VANE

VERPACKUNG

CODE	GEWICHT		VERPACKUNG			
	KG	LBS	MM	ZOLL	STCK./PALETTE	STCK./KARTON
VISCOTROLL VANE						
000263100	34	75	1090X690X300	42,9X27,2X11,8		1
000263110	36	79,4	1090X690X300	42,9X27,2X11,8		1

KENNLINIEN

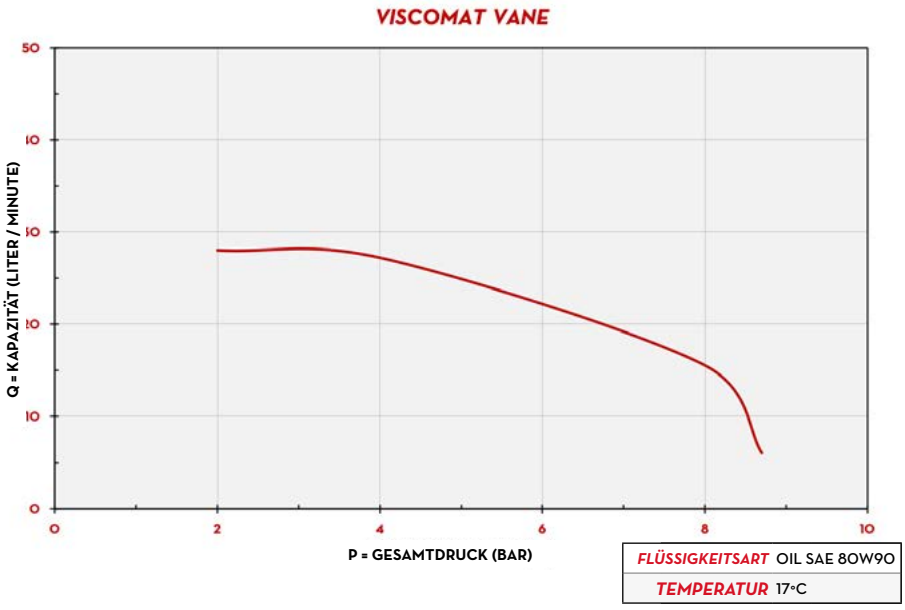

FLÜSSIGKEITSART	OIL SAE 80W90
TEMPERATUR	17°C

LIEFERUMFANG

- VISCOMAT FLÜGELZELLENPUMPE
- BODENVENTIL
- ZAPFVENTIL SELF 3000
- WAGEN
- BEDIENUNGSANLEITUNG

EINZELHEITEN

HANDZAPFVENTIL SELF3000

EIN/AUS-SCHALTER

BODENVENTIL

ABMESSUNGEN

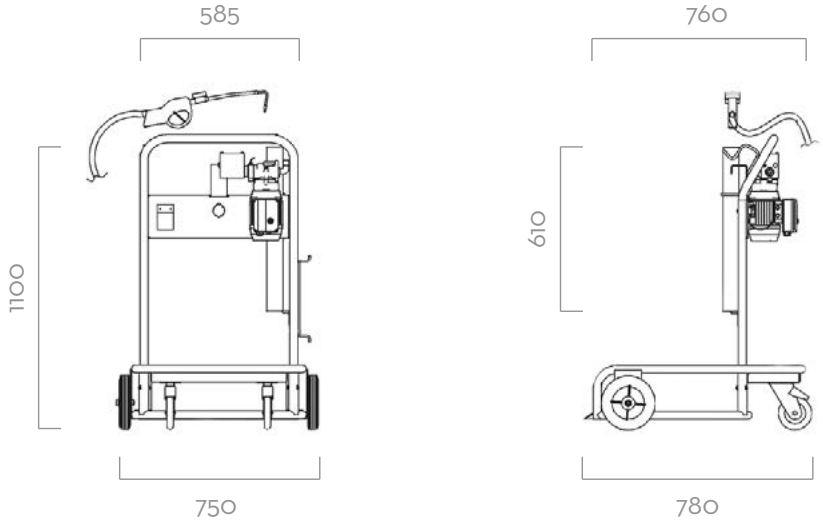

Maße in Millimetern

KOMPONENTEN

- PUMPE:
  VISCOMAT VANE S. 32
- ZÄHLER:
  K33 S. 82
- HANDZAPFVENTIL SELF3000:
  GEHÄUSE: ALUMINIUM
  DICHTUNG: VITON

TECHNISCHE DATEN

CODE	BESCHREIBUNG	FLÜSSIGKEITSART	VOLUMENSTROM		VISKOSITÄT	SPANNUNG			ZÄHLER	PUMPE	ZAPFVENTIL
			L/MIN	GPM	CST MAX.	AC V./HZ DC VOLT	POWER WATT	AMP. MAX.	MOD.	MOD.	TYPE
VISCOTROLL VANE											
000263100	VISCOTROLL 70	O	25	6,6	500	230/50	750	4,6	-	VISCOMAT 70M	SELF 3000
000263110	VISCOTROLL 70/K33	O	25	6,6	500	230/50	750	4,6	K33	VISCOMAT 70M	SELF 3000

AUF ANFRAGE AUCH MIT UNTERSCHIEDLICHER SPANNUNG UND FREQUENZ LIEFERBAR.

VISCOTROLL VANE